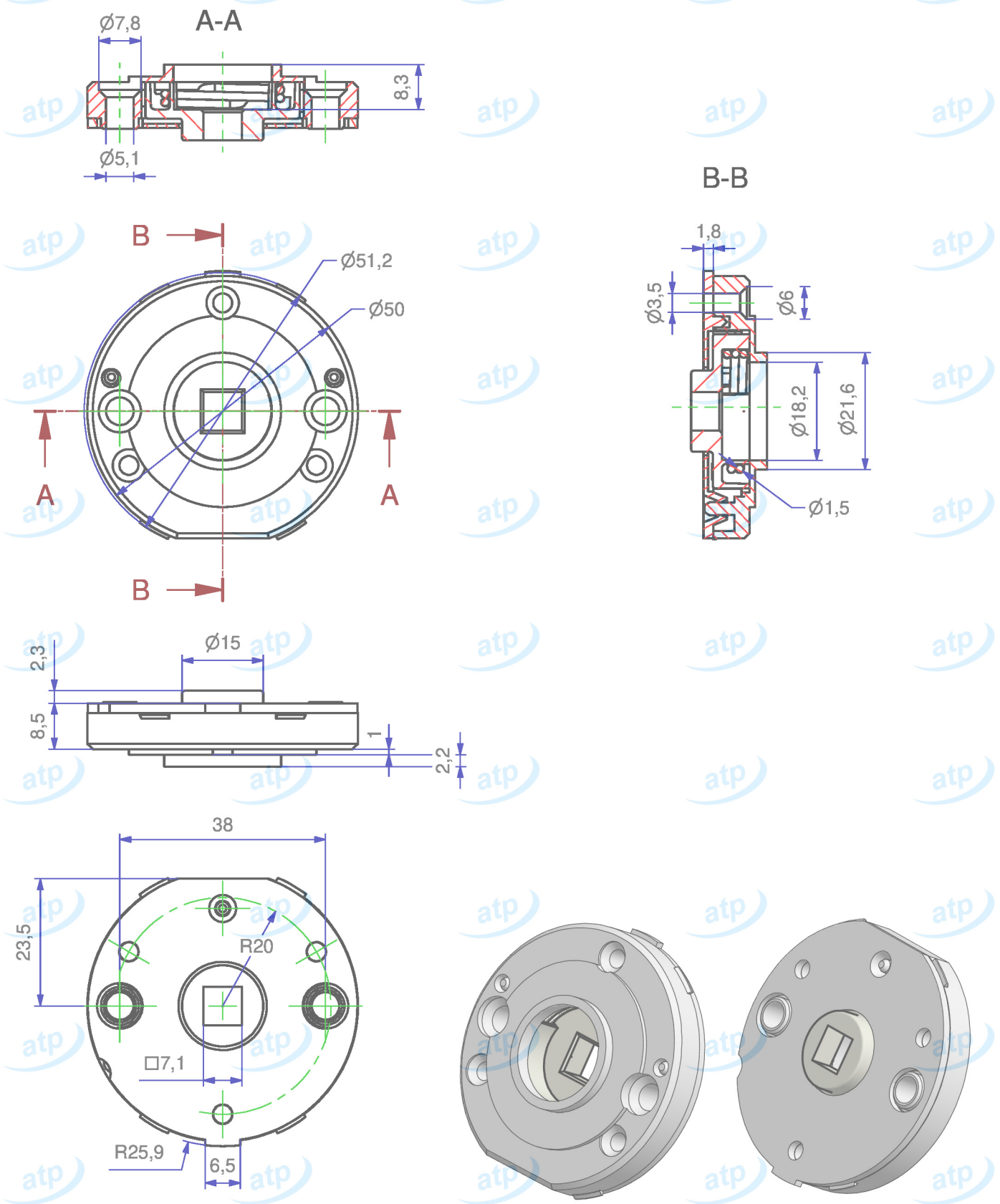

Data **2018/11//15**	**Quote espresse in mm e riferite** AL PEZZO	Prodotto campione validato NO	**atp** di f. garzoni via del tram 8 -I- 25070 Lavenone -Bs - Italy www.atp.it info@atp.it ufficiotecnico@atp.it
Descrizione	Rosetta d 52x10 mm, fori testa vite rasati, foro d 18 mm, collo d 21 mm, con molla destra-sinistra, quadro 7 mm		Foglio A4 / Scala 1:1

Codice articolo	Codice cliente	Disegnatore	Approvato da	N° disegno e nome file
MKRT520C18/00	atp	Maurizio Di Franco		MKRT520C18_00

Materiale	Trattamento	Volume mm³	Peso g.	Per quote senza tolleranza
POM + PA + ACCIAIO		~	~	UNI EN 22768-m

atp si riserva, a termini di legge, la proprietà di questo disegno con divieto di riprodurlo o di renderlo noto a terzi senza sua autorizzazione

Mod.07.03/P04