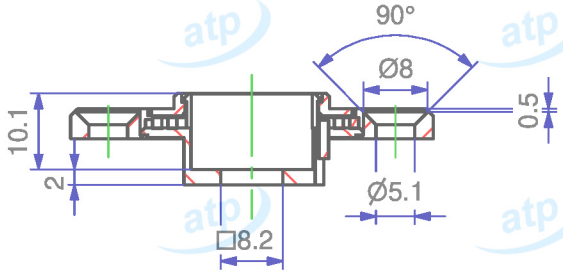

A-A (1 : 1)

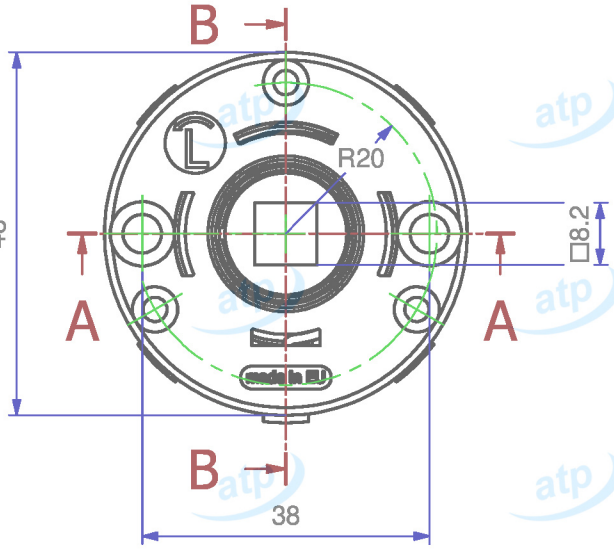

B-B (1 : 1)

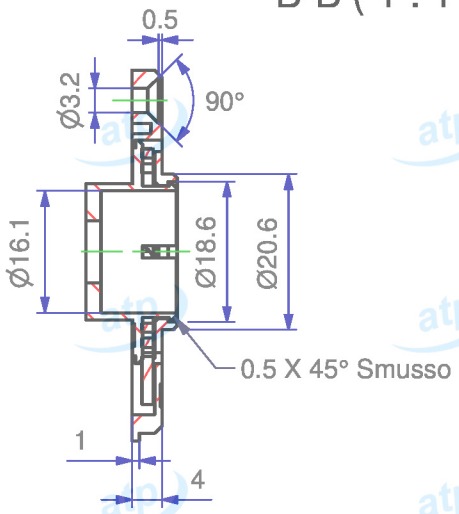

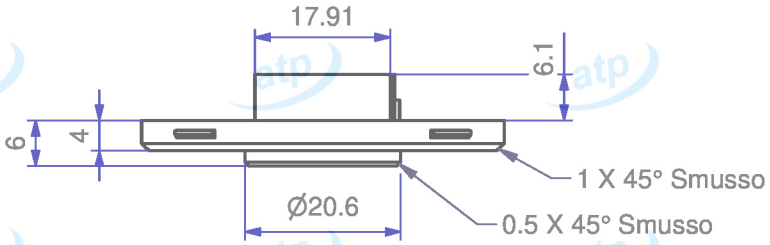

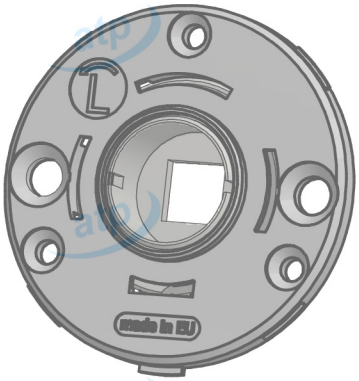

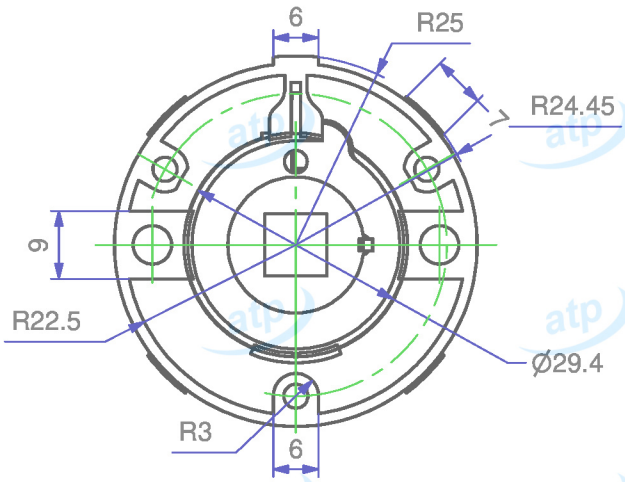

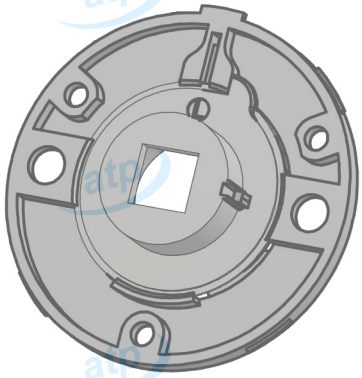

Data **2022/07/11**	**Quote espresse in mm e riferite** AL PEZZO	Prodotto campione validato NO	**atp** di f. garzoni via del tram 8 -I- 25070 Lavenone -Bs - Italy www.atp.it info@atp.it ufficiotecnico@atp.it	
Descrizione: Rosetta d 50x5 fori testa vite rasati, foro 16 mm, collo 21 mm, con molla SINISTRA, quadro 8 mm			Foglio A4	Scala 1:1
Codice articolo MKRT505C16/06	Codice cliente atp	Disegnatore Maurizio D.F.	Approvato da	N° disegno e nome file C-MKRT505C16_06
Materiale PA + POM + ACCIAIO	Trattamento /	Volume mm³ ~ /	Peso g. ~ /	Per quote senza tolleranza UNI EN 22768-m

atp si riserva, a termini di legge, la proprietà di questo disegno con divieto di riprodurlo o di renderlo noto a terzi senza sua autorizzazione

Mod.07.03/P04