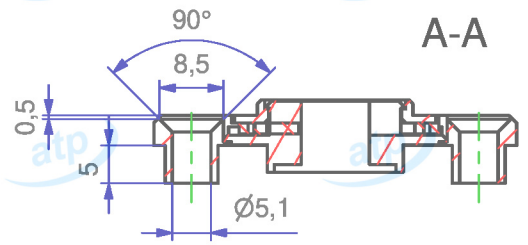

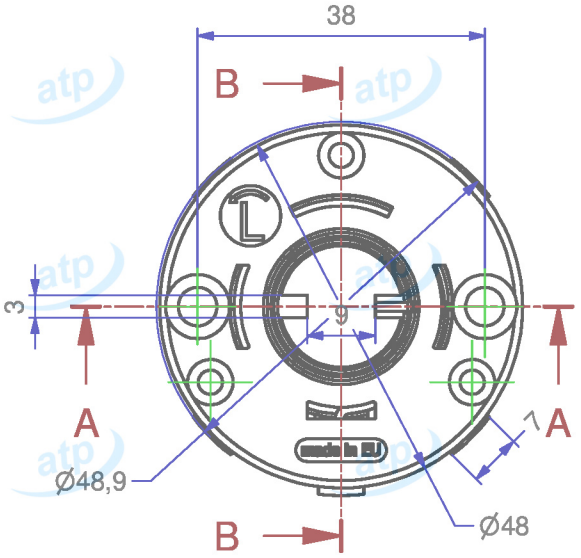

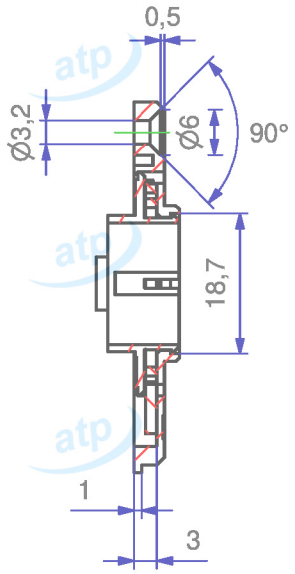

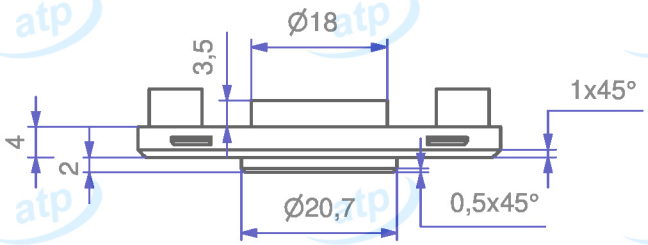

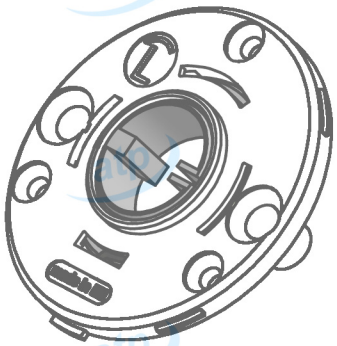

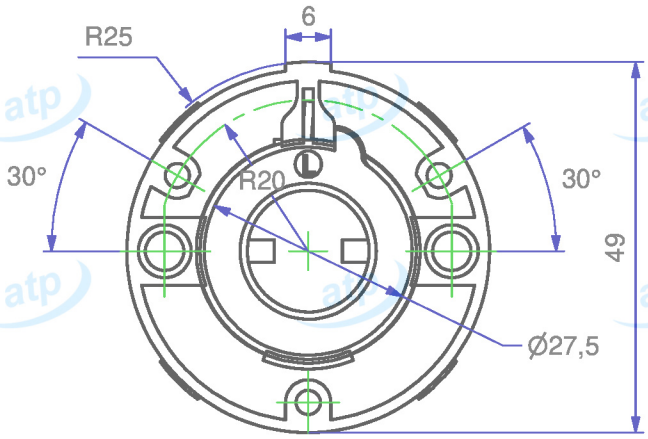

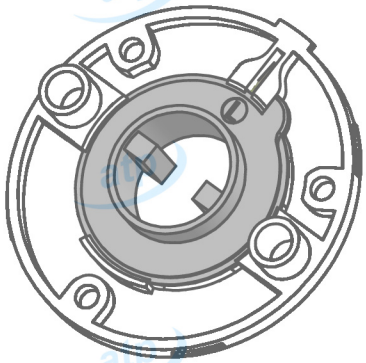

Data **2020/10/25**	**Quote espresse in mm e riferite** AL PEZZO	Prodotto campione validato NO	**atp** di f. garzoni via del tram 8 -I- 25070 Lavenone -Bs - Italy www.atp.it info@atp.it ufficiotecnico@atp.it	
Descrizione: Rosetta d 50x5 mm, fori testa vite sporgenti, foro d 16 mm, collo d 21, con molla SINISTRA, per maniglia fresata			Foglio A4	Scala 1:1
Codice articolo MKRT505C16/03	Codice cliente atp	Disegnatore Maurizio Di Franco	Approvato da	N° disegno e nome file C_MKRT505C16_03
Materiale PA + POM + ACC.INOX	Trattamento	Volume mm³ ~	Peso g. ~	Per quote senza tolleranza UNI EN 22768-m

atp si riserva, a termini di legge, la proprietà di questo disegno con divieto di riprodurlo o di renderlo noto a terzi senza sua autorizzazione

Mod.07.03/P04