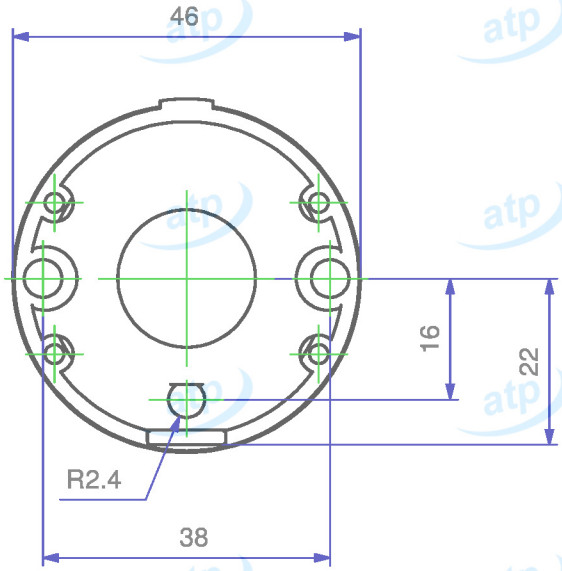

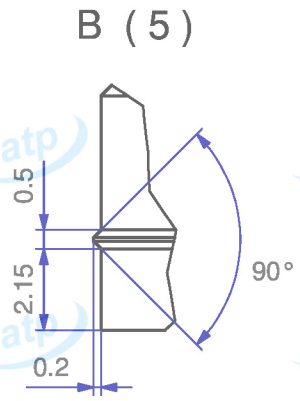

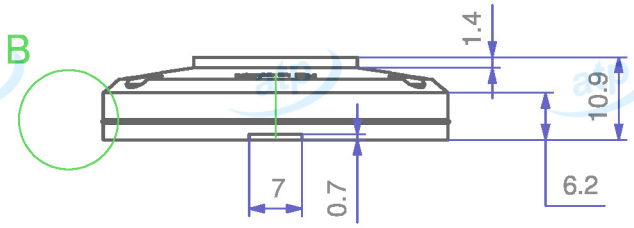

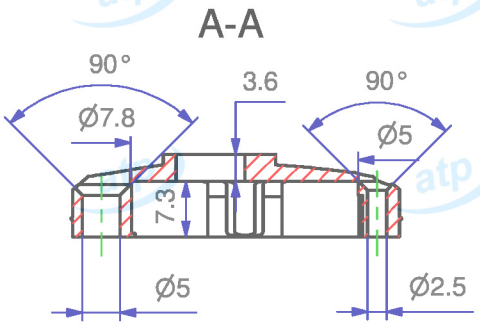

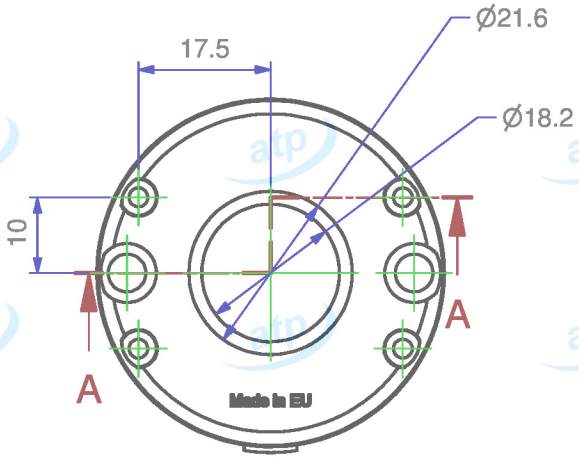

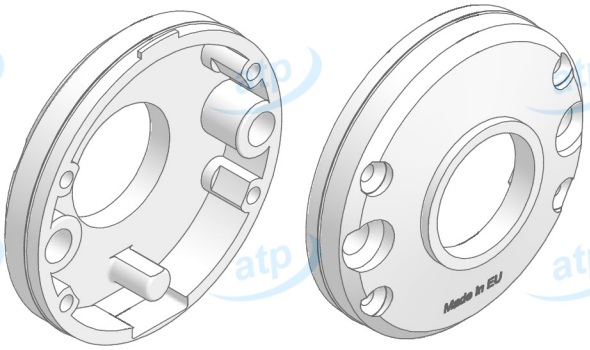

Data **2013/09/19**	**Quote espresse in mm e riferite** AL PEZZO	Prodotto campione validato NO	**atp** di f. garzoni via del tram 8 -I- 25070 Lavenone -Bs - Italy www.atp.it info@atp.it ufficiotecnico@atp.it
Descrizione	Rosetta d. 47.5X11 mm bombata, fori testa vite rasati, foro d. 18 mm, collo d. 21 mm		Foglio A4 / Scala 1:1

Codice articolo	Codice cliente	Disegnatore	Approvato da	N°disegno e nome file
MKRT475A18/04	atp	Carlo Tonoli		C-1094.16

Materiale	Trattamento	Volume mm³	Peso g.	Per quote senza tolleranza
PA66		~ 4033	~ 4.55	UNI EN 22768-m

atp si riserva, a termini di legge, la proprietà di questo disegno con divieto di riprodurlo o di renderlo noto a terzi senza sua autorizzazione

Mod.07.03/P04