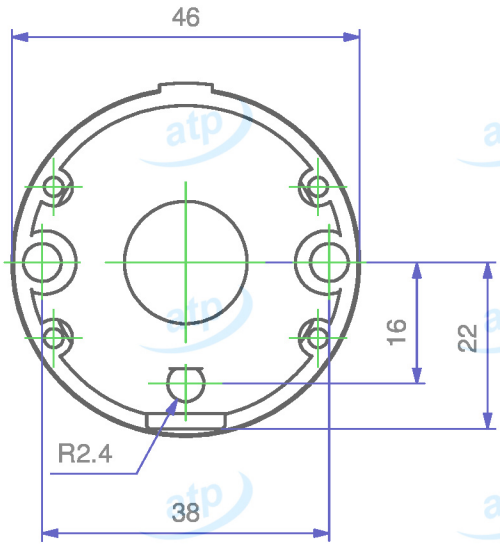

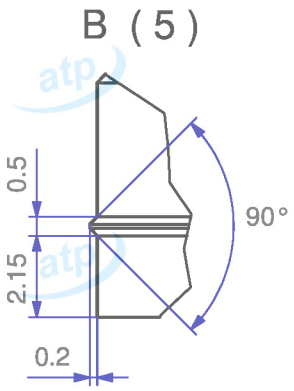

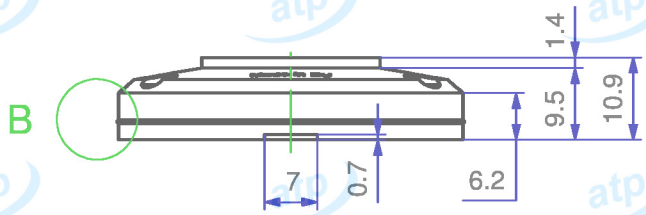

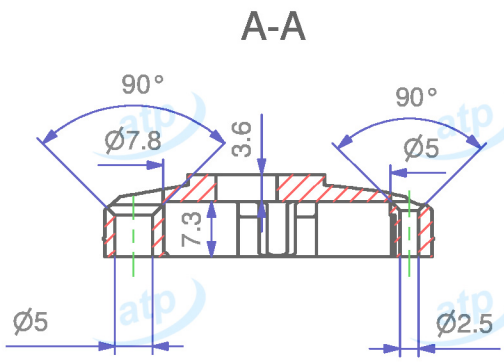

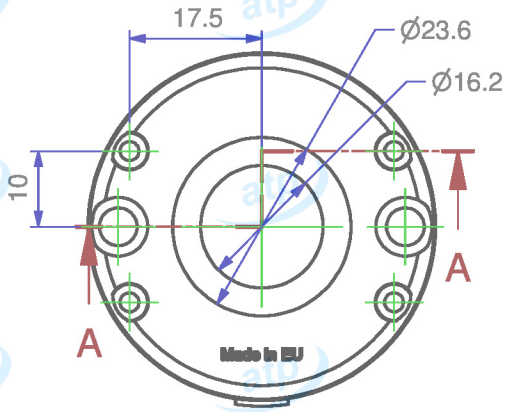

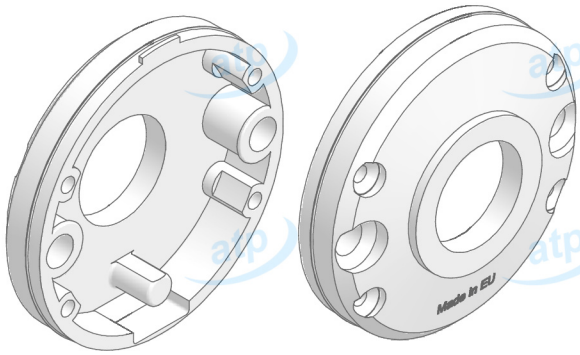

Data **2013/09/26**	**Quote espresse in mm e riferite** AL PEZZO		Prodotto campione validato NO	**atp** di f. garzoni via del tram 8 -I- 25070 Lavenone -Bs - Italy www.atp.it info@atp.it ufficiotecnico@atp.it
Descrizione	Rosetta d. 47.5x11 mm bombata, fori testa vite rasati, foro d. 16 mm, collo d. 24 mm			Foglio A4 / Scala 1:1
Codice articolo MKRT475A16/05	Codice cliente atp	Disegnatore Carlo Tonoli	Approvato da	N°disegno e nome file C-1094.14
Materiale PA66	Trattamento	Volume mm³ ~ 4402	Peso g. ~ 4.9	Per quote senza tolleranza UNI EN 22768-m

atp si riserva, a termini di legge, la proprietà di questo disegno con divieto di riprodurlo o di renderlo noto a terzi senza sua autorizzazione

Mod.07.03/P04