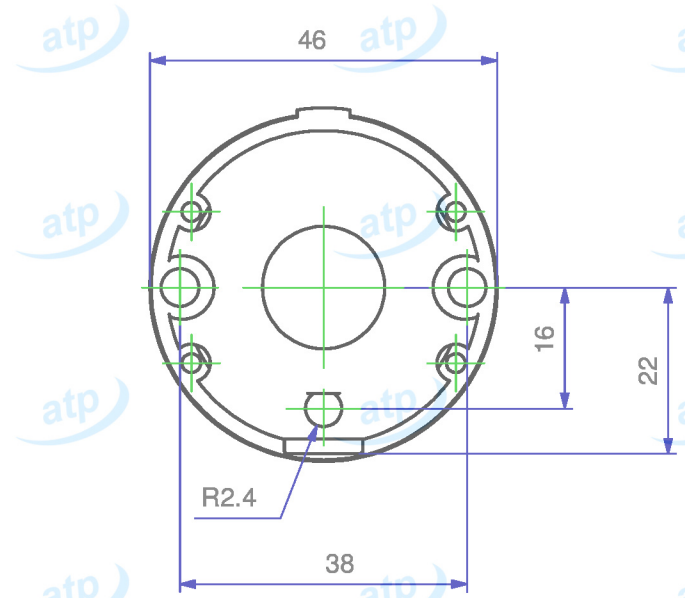

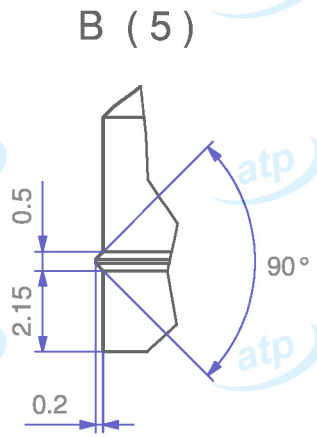

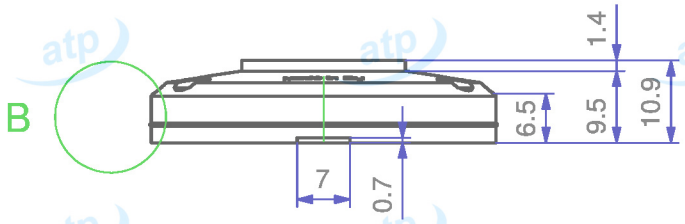

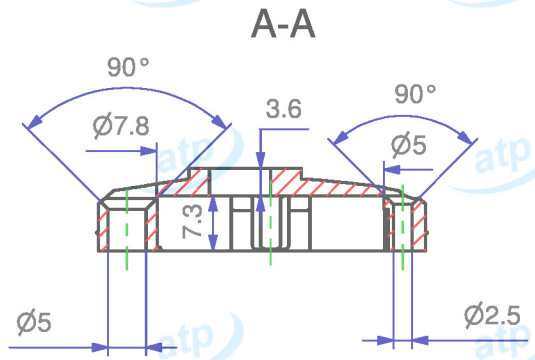

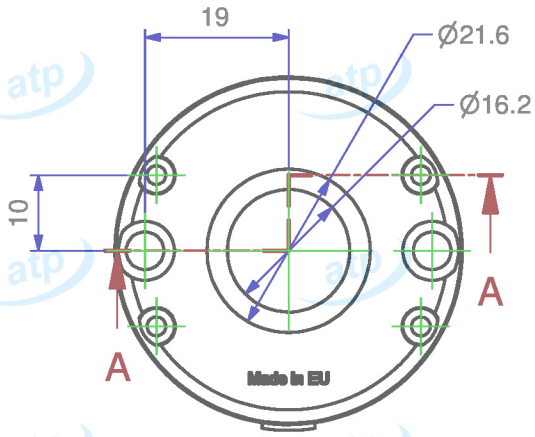

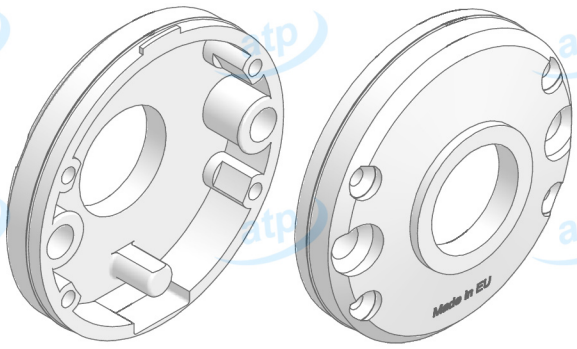

Data **2013/09/26**	**Quote espresse in mm e riferite** AL PEZZO	Prodotto campione validato NO	**atp** di f. garzoni via del tram 8 -I- 25070 Lavenone -Bs - Italy www.atp.it info@atp.it ufficiotecnico@atp.it
Descrizione	Rosetta d. 47.5 x 11 mm, fori testa vite rasati, foro d. 16 mm, collo d. 21 mm		Foglio A4 / Scala 1:1
Codice articolo MKRT475A16/04	Codice cliente atp	Disegnatore Carlo Tonoli	Approvato da / N°disegno e nome file C-1094.13
Materiale PA66	Trattamento	Volume mm³ ~ 4227 / Peso g. ~ 4.7	Per quote senza tolleranza UNI EN 22738-m

atp si riserva, a termini di legge, la proprietà di questo disegno con divieto di riprodurlo o di renderlo noto a terzi senza sua autorizzazione

Mod.07.03/P04