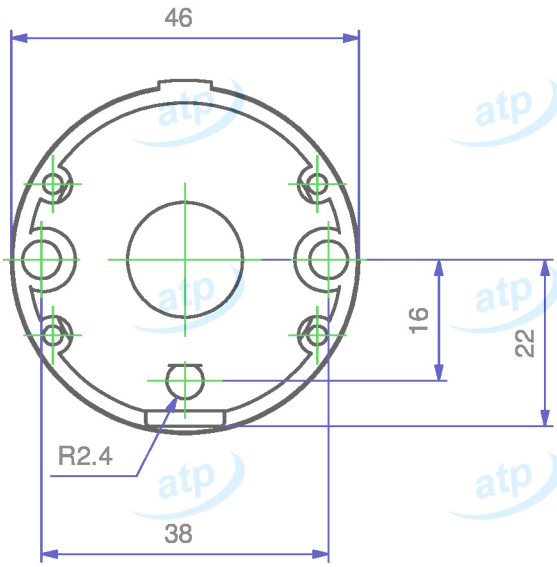

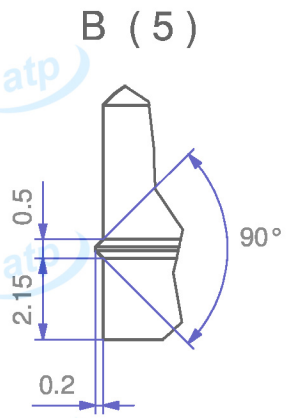

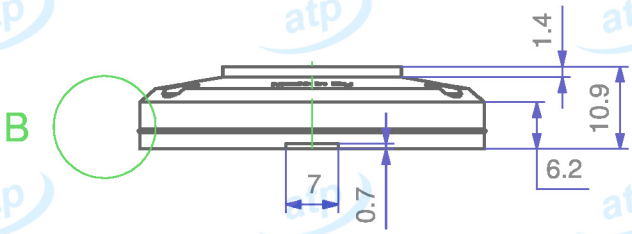

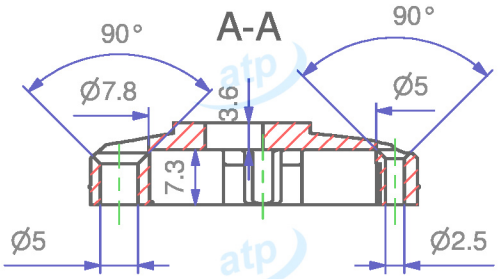

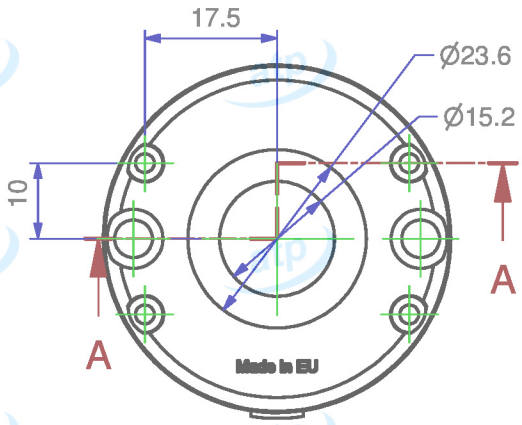

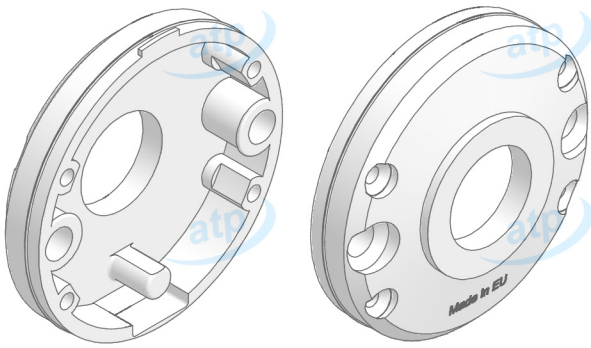

Data **2013/09/26**	**Quote espresse in mm e riferite** AL PEZZO	Prodotto campione validato NO	**atp** di f. garzoni via del tram 8 -I- 25070 Lavenone -Bs - Italy www.atp.it info@atp.it ufficiotecnico@atp.it
Descrizione: Rosetta d.47.5x11 mm bombata, fori testa vite rasati, foro d. 15 mm, collo d. 24 mm			Foglio A4 / Scala 1:1
Codice articolo: MKRT475A15/05	Codice cliente: atp	Disegnatore: Carlo Tonoli	Approvato da: / N°disegno e nome file: C-1094.11
Materiale: PA66	Trattamento:	Volume mm³: ~ 4491 / Peso g.: ~ 5	Per quote senza tolleranza: UNI EN 22768-m

atp si riserva, a termini di legge, la proprietà di questo disegno con divieto di riprodurlo o di renderlo noto a terzi senza sua autorizzazione

Mod.07.03/P04