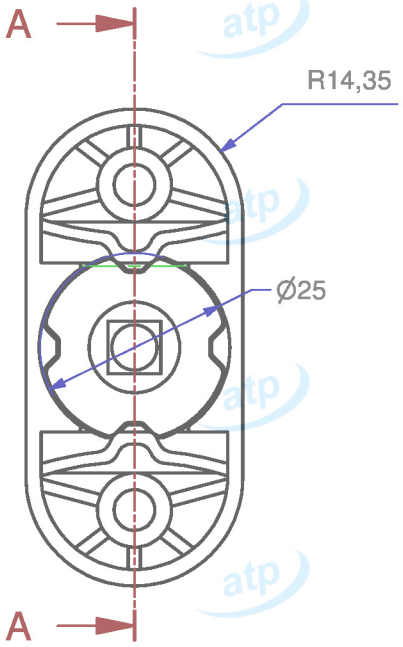

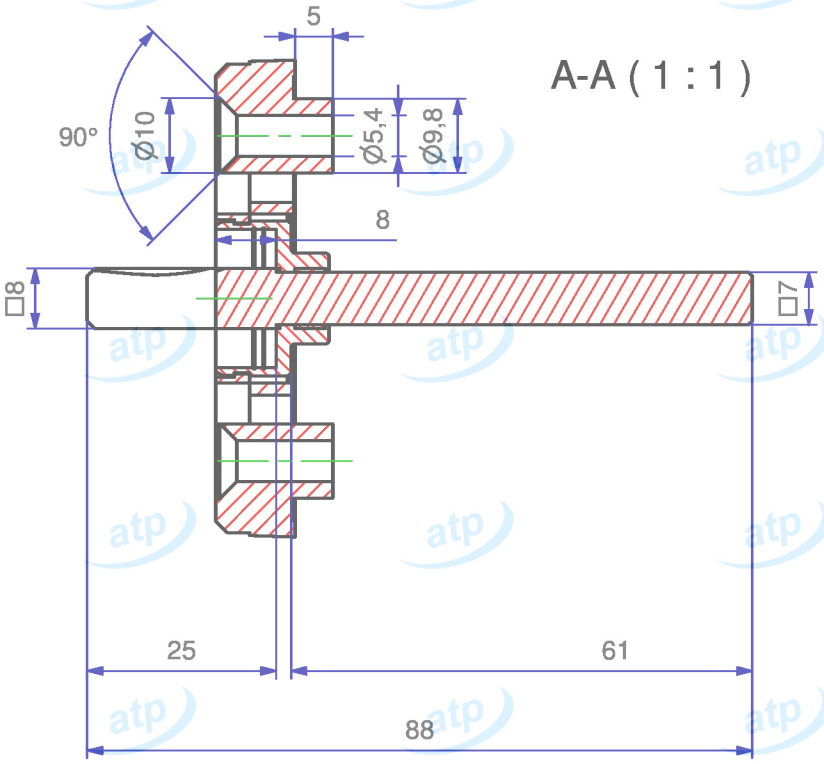

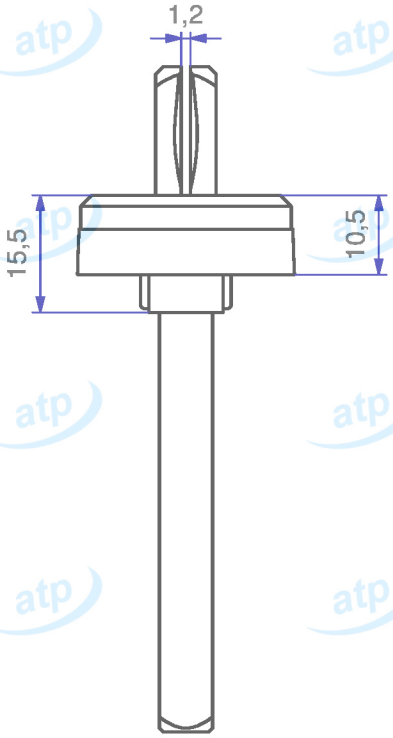

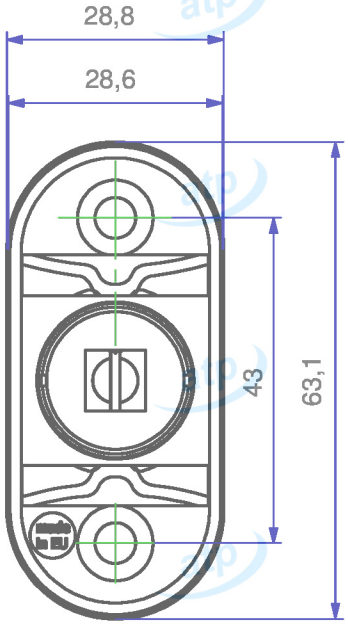

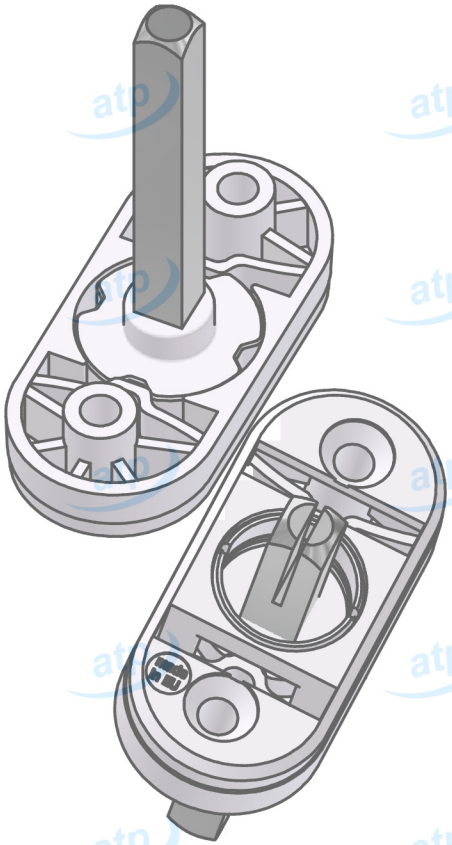

Data **2023/11/06**	**Quote espresse in mm e riferite** AL PEZZO	Prodotto campione validato NO	**atp** di f. garzoni via del tram 8 -I- 25070 Lavenone -Bs - Italy www.atp.it info@atp.it ufficiotecnico@atp.it	
Descrizione: Ros. ovale 30x65,4 scatti, FTV sporg. c/ferro q. 7x8x88 zincato sporgenza ferro lato maniglia 25, lato finestra 61			Foglio A4	Scala 1:1
Codice articolo MKDV365C18/04	Codice cliente atp	Disegnatore Maurizio Di Franco	Approvato da	N° disegno e nome file C_MKDV365C18_04
Materiale PA + POM + FERRO	Trattamento	Volume mm³ ~	Peso g. ~	Per quote senza tolleranza UNI EN 22768-m

atp si riserva, a termini di legge, la proprietà di questo disegno con divieto di riprodurlo o di renderlo noto a terzi senza sua autorizzazione

Mod.07.03/P04