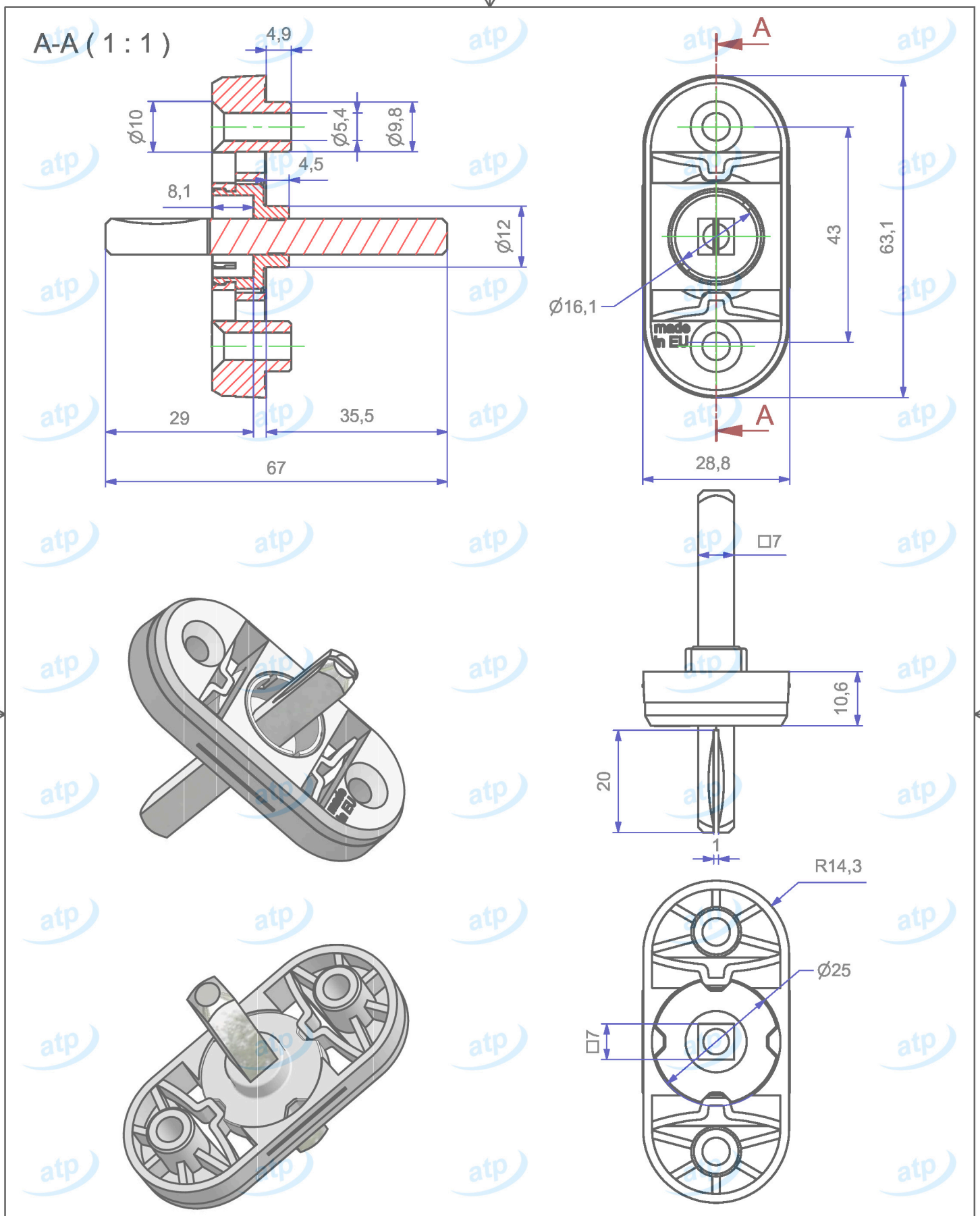

Data **2018/12/20**	**Quote espresse in mm e riferite** AL PEZZO	Prodotto campione validato NO	**atp** di f. garzoni via del tram 8 -I- 25070 Lavenone -Bs - Italy www.atp.it info@atp.it ufficiotecnico@atp.it
Descrizione	Ros. ovale 30x65, 4 scatti, FTV sporg. c/ferro q. 7x67 zincato sporgenza ferro lato maniglia 29, lato finestra 36		Foglio A4 / Scala 1:1
Codice articolo MKDV365A16/02	Codice cliente atp	Disegnatore Maurizio Di Franco	Approvato da	N° disegno e nome file MKDV365A16_02
Materiale PA + POM + FERRO	Trattamento	Volume mm³ ~	Peso g. ~	Per quote senza tolleranza UNI EN 22768-m

atp si riserva, a termini di legge, la proprietà di questo disegno con divieto di riprodurlo o di renderlo noto a terzi senza sua autorizzazione

Mod.07.03/P04