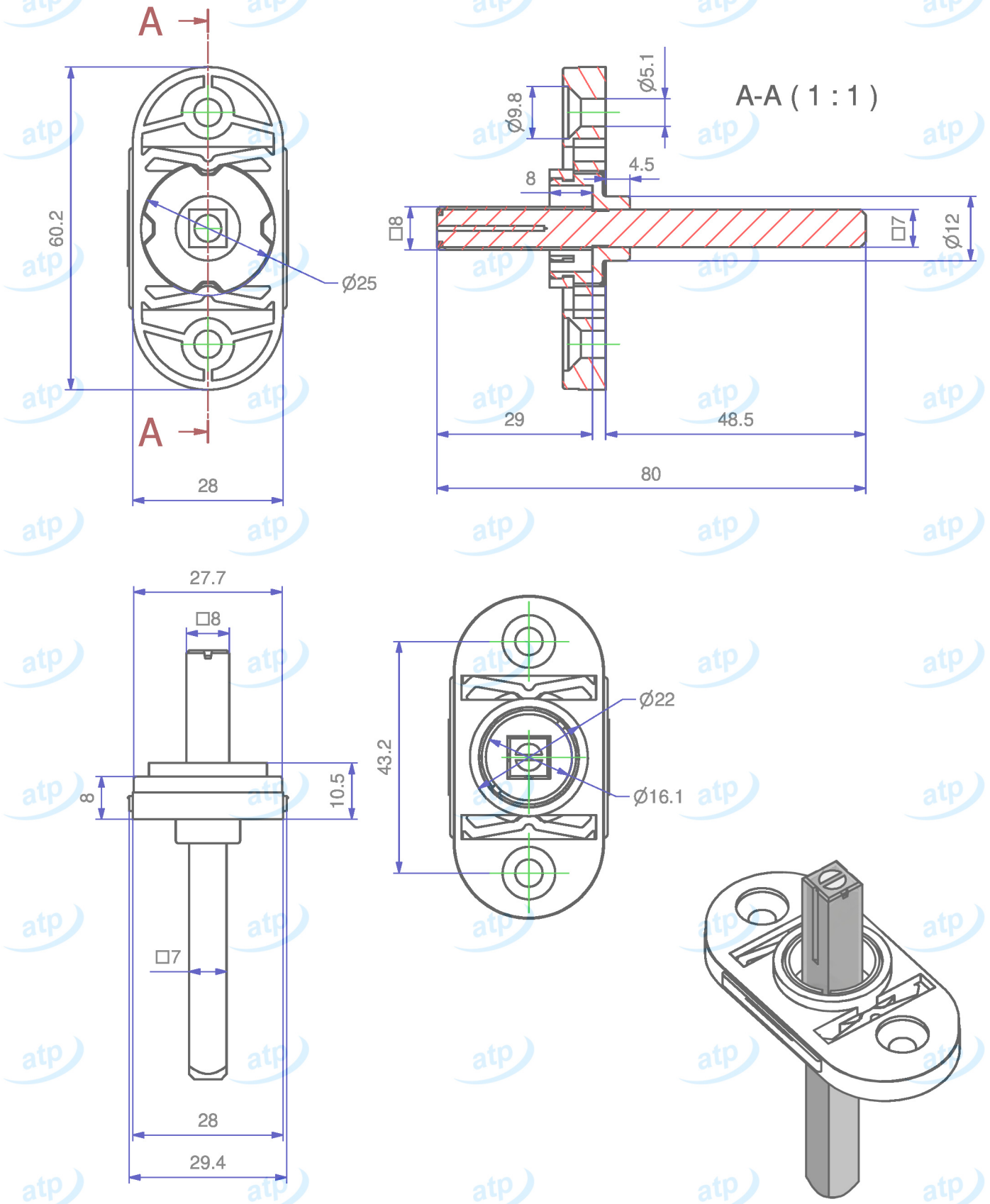

Data **2019/12/12**	**Quote espresse in mm e riferite** AL PEZZO	Prodotto campione validato NO	**atp** di f. garzoni via del tram 8 -I- 25070 Lavenone -Bs - Italy www.atp.it info@atp.it ufficiotecnico@atp.it
Descrizione	ROS.OV.30x60 4 SC.RAS q7x8x80 q 8 RIVEST.		Foglio A4 / Scala 1:1

Codice articolo	Codice cliente	Disegnatore	Approvato da	N° disegno e nome file
MKDV306H16/0501	atp	Maurizio D.F.		C-MKDV306H16_05

Materiale	Trattamento	Volume mm³	Peso g.	Per quote senza tolleranza
PA + POM + FERRO		~	~	UNI EN 22768-m

atp si riserva, a termini di legge, la proprietà di questo disegno con divieto di riprodurlo o di renderlo noto a terzi senza sua autorizzazione

Mod.07.03/P04