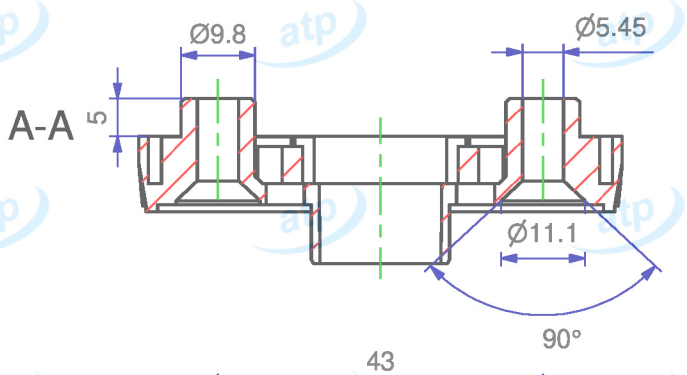

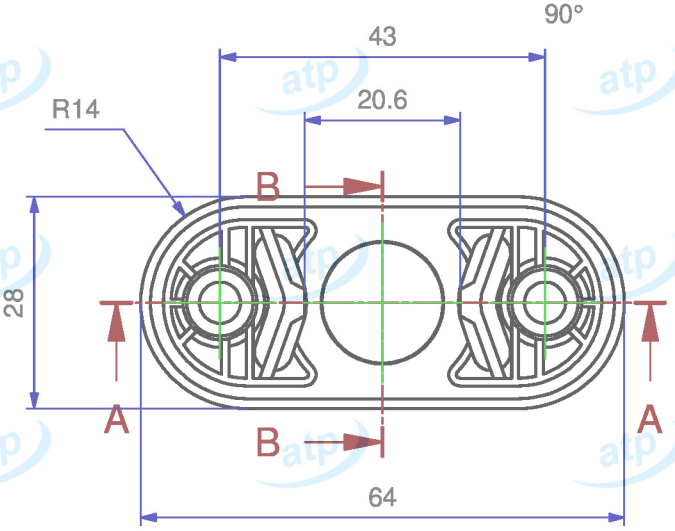

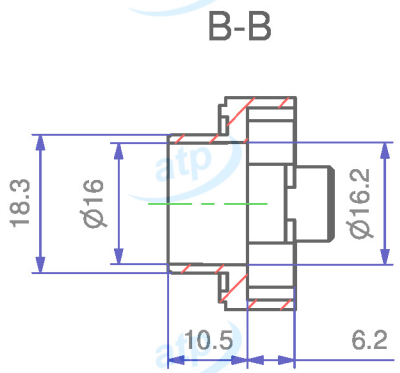

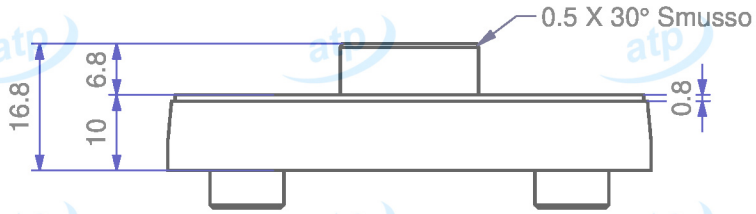

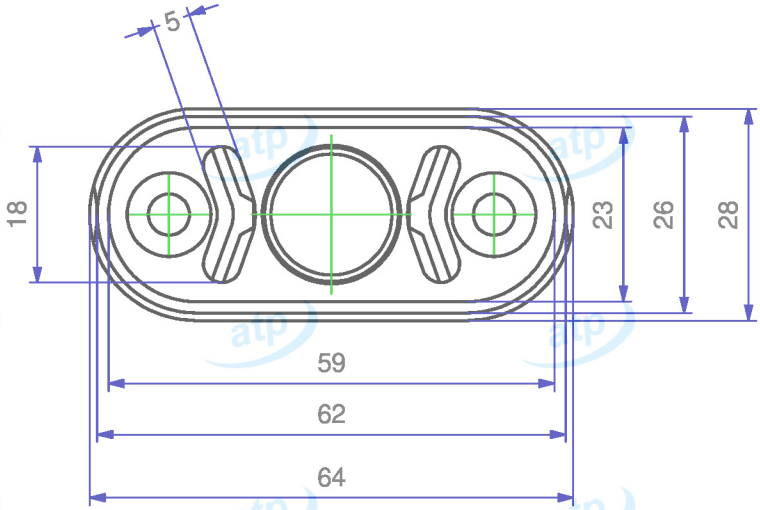

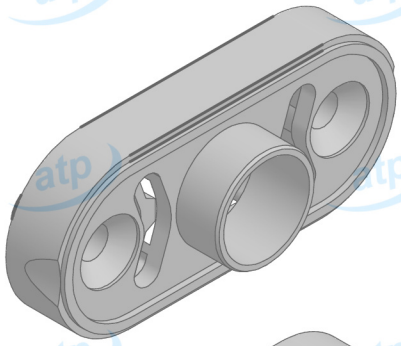

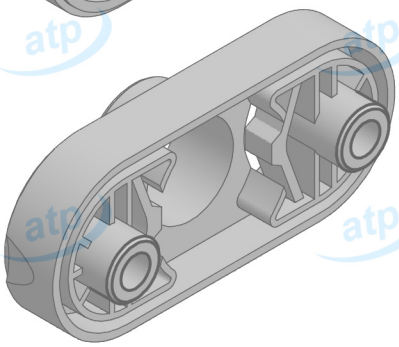

Data **2019/01/25**	**Quote espresse in mm e riferite** AL PEZZO	Prodotto campione validato NO	**atp** di f. garzoni via del tram 8 -I- 25070 Lavenone -Bs - Italy www.atp.it info@atp.it ufficiotecnico@atp.it
Descrizione	Rosetta ovale 28x64 mm, 4-8 scatti, fori vite sporgenti		Foglio A4 / Scala 1:1

Codice articolo	Codice cliente	Disegnatore	Approvato da	N° disegno e nome file
MKDV264B18/01	atp	Maurizio Di Franco		C-MA-1104.01

Materiale	Trattamento	Volume mm³	Peso g.	Per quote senza tolleranza
POM		~ 6918	~ 9.42	UNI EN 22768-m

atp si riserva, a termini di legge, la proprietà di questo disegno con divieto di riprodurlo o di renderlo noto a terzi senza sua autorizzazione

Mod.07.03/P04