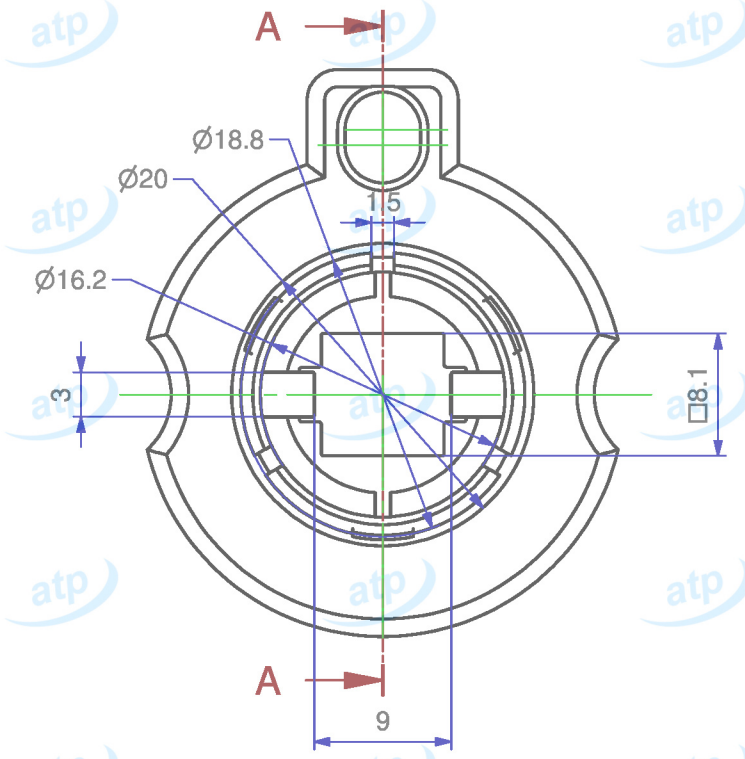

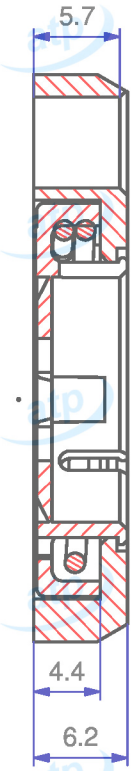

A-A

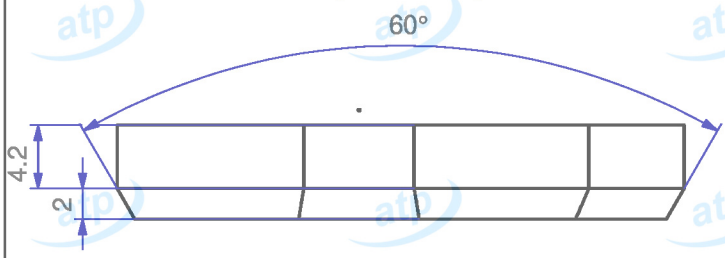

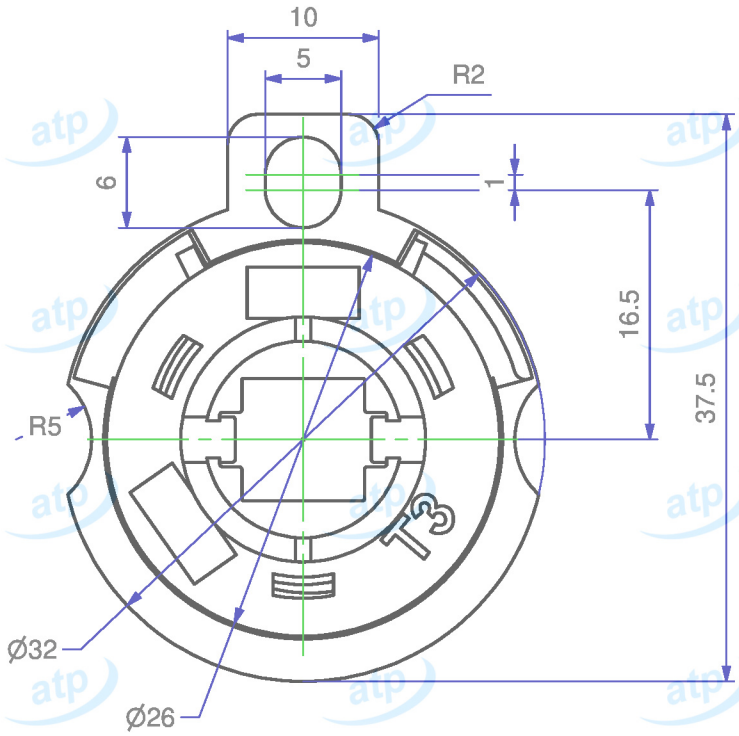

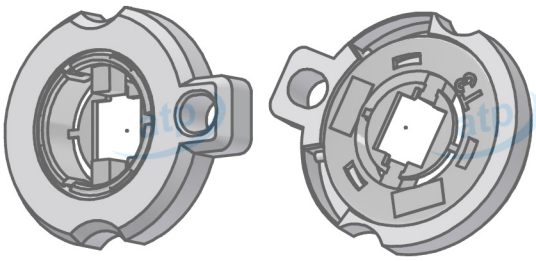

(1 : 1)

Data **2022/08/012**	**Quote espresse in mm e riferite**	Prodotto campione validato	**atp** di f. garzoni via del tram 8 -I- 25070 Lavenone -Bs - Italy www.atp.it info@atp.it ufficiotecnico@atp.it	
Descrizione: Molla T3 d 33 mm destra-sinistra, per maniglia fresata			Foglio: A4	Scala: 2:1
Codice articolo: MAM0330000/02	Codice cliente:	Disegnatore: Maurizio Di Franco	Approvato da:	N° disegno e nome file: C-MAM0330000_02
Materiale: ACCIAIO + PA	Trattamento:	Volume mm³: ~	Peso g.: ~	Per quote senza tolleranza

atp si riserva, a termini di legge, la proprietà di questo disegno con divieto di riprodurlo o di renderlo noto a terzi senza sua autorizzazione

Mod.07.03/P04