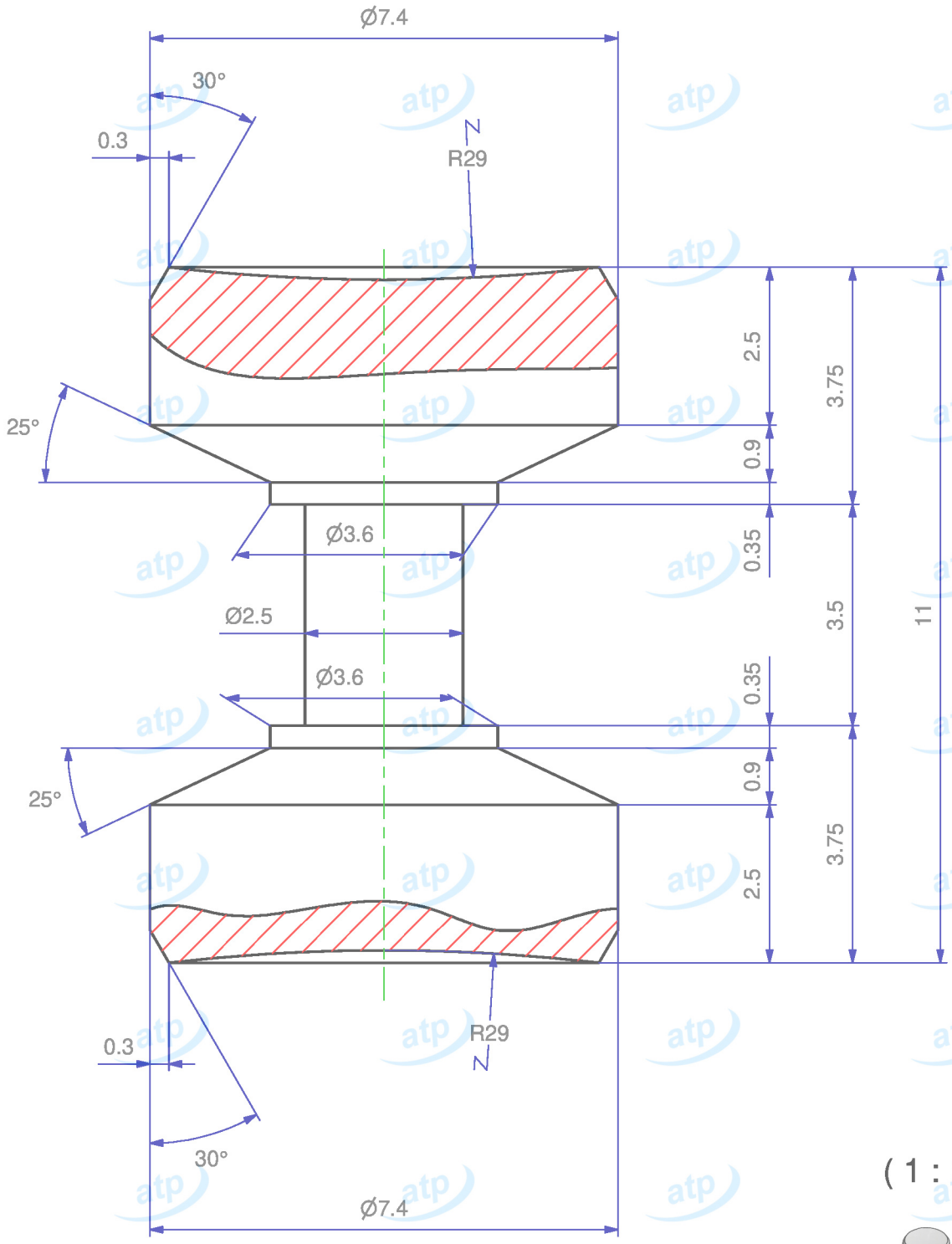

(1 : 1)

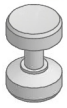

Data **2015/04/30**	**Quote espresse in mm e riferite** PEZZO	Prodotto campione validato SI	**atp** di f. garzoni via del tram 8 -I- 25070 Lavenone -Bs - Italy www.atp.it info@atp.it ufficiotecnico@atp.it
Descrizione: Rullo cilindrico d 7,3 mm			Foglio: A4 / Scala: 10:1

Codice articolo	Codice cliente	Disegnatore	Approvato da	N° disegno e nome file
ARS686X000/00	atp	Maurizio Di Franco		C-RA-0068

Materiale	Trattamento	Volume mm³	Peso g.	Per quote senza tolleranza
POM		~ 273	~ 0.4	UNI EN 22768-m

atp si riserva, a termini di legge, la proprietà di questo disegno con divieto di riprodurlo o di renderlo noto a terzi senza sua autorizzazione

Mod.07.03/P04