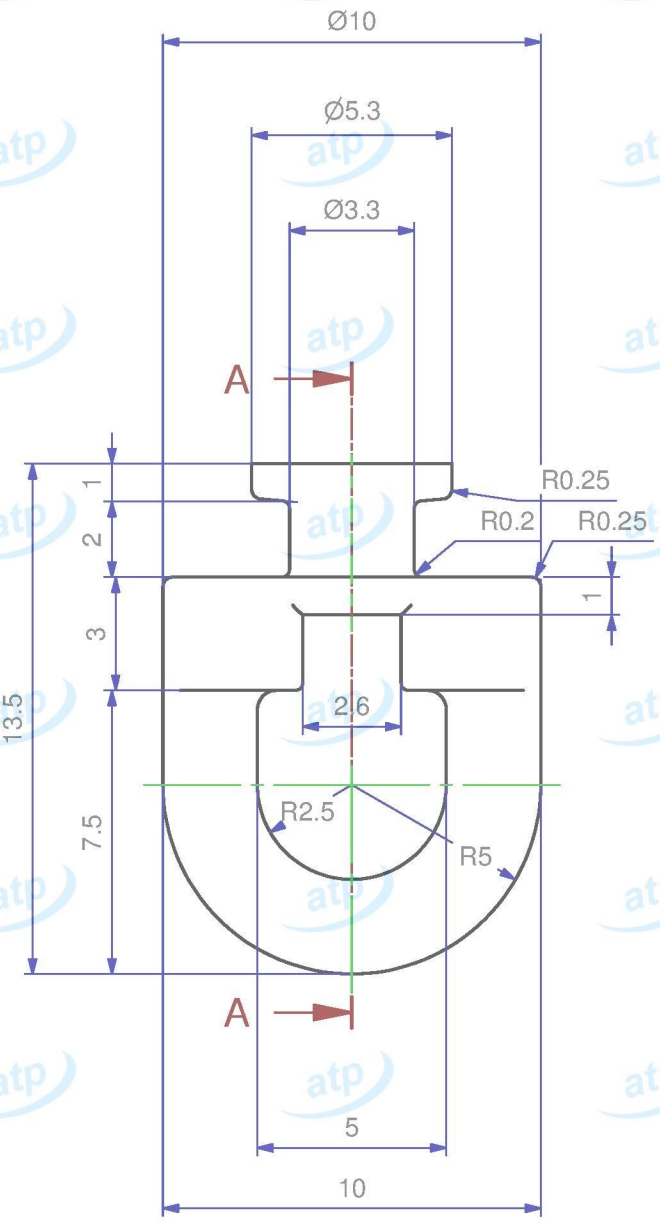

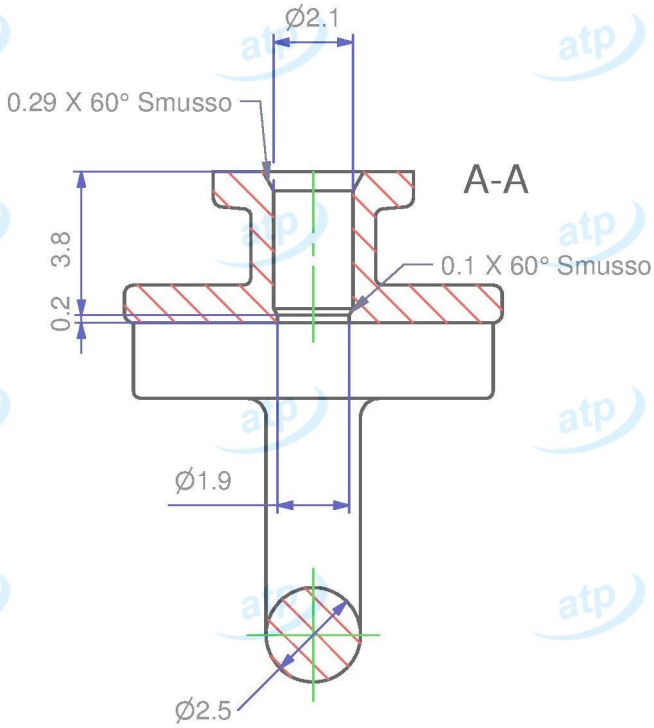

(1 : 1)

Data **2014/03/24**	**Quote espresse in mm e riferite** AL PEZZO	Prodotto campione validato NO	**atp** di f. garzoni via del tram 8 -I- 25070 Lavenone -Bs - Italy www.atp.it info@atp.it ufficiotecnico@atp.it	
Descrizione: Scorrevole tondo girevole G3 nucleo d.3.3, testa d.5.3, h2 mm			Foglio A4	Scala 5:1
Codice articolo ARS686BB53/01	Codice cliente atp	Disegnatore Carlo Tonoli	Approvato da	N° disegno e nome file C-0181.00
Materiale POM	Trattamento	Volume mm³ ~ 290	Peso g. ~ 0.4	Per quote senza tolleranza UNI EN 22768-m

atp si riserva, a termini di legge, la proprietà di questo disegno con divieto di riprodurlo o di renderlo noto a terzi senza sua autorizzazione

Mod.07.03/P04