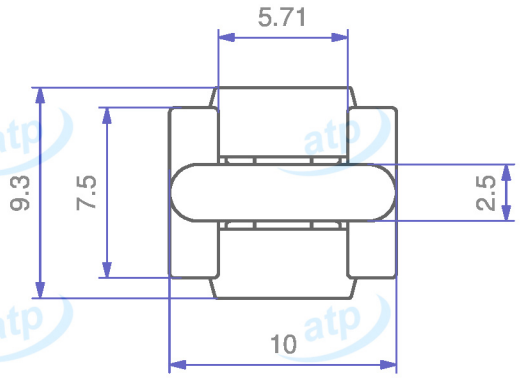

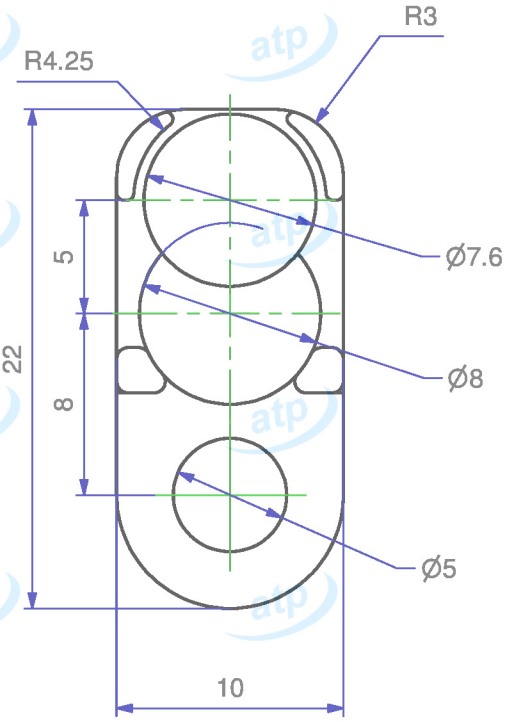

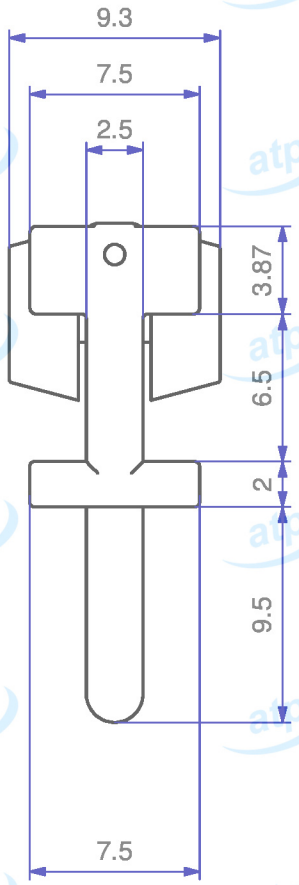

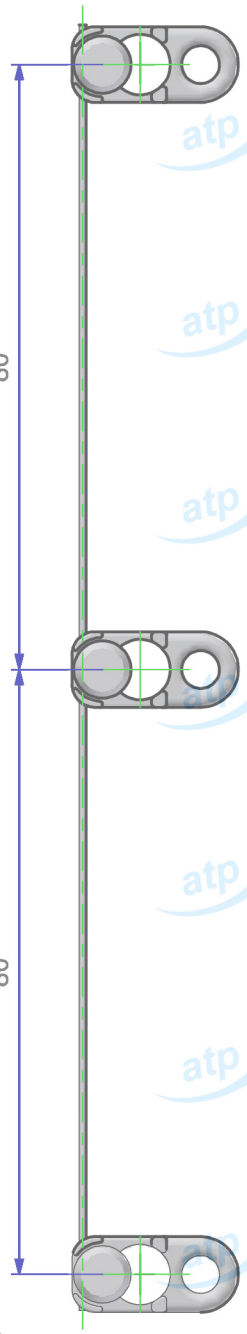

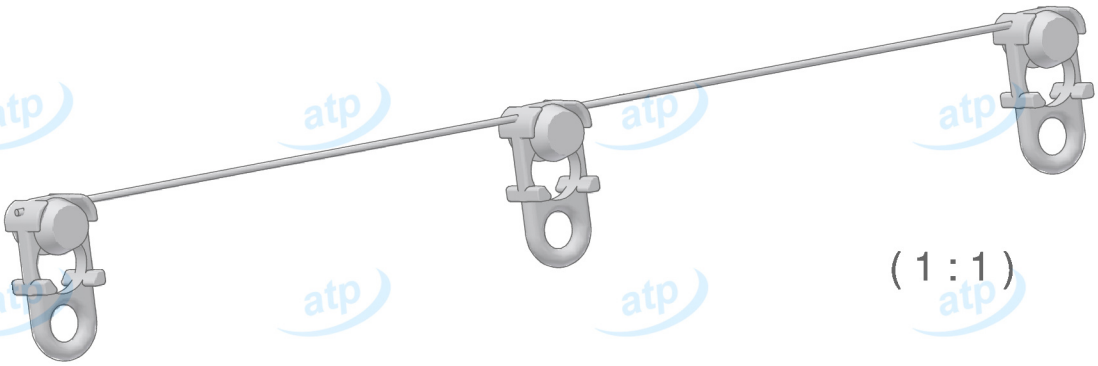

(1 : 1)

Data **2023/09/18**	**Quote espresse in mm e riferite** AL PEZZO	Prodotto campione validato NO	**atp** di f. garzoni via del tram 8 -I- 25070 Lavenone -Bs - Italy www.atp.it info@atp.it ufficiotecnico@atp.it	
Descrizione: Corda con corpo chiuso G7,h22 mm, nu2,5 mm, passo80, con rullo d 7,6 mm, perno d 2,5 mm, per bin –U- cava 4 mm			Foglio A4	Scala 3:1
Codice articolo ARS6860L80M01	Codice cliente atp	Disegnatore Maurizio D.F.	Approvato da	N° disegno e nome file C-ARS6860L80M01
Materiale POM + PS	Trattamento /	Volume mm³ ~	Peso g. ~	Per quote senza tolleranza UNI EN 22768-m

atp si riserva, a termini di legge, la proprietà di questo disegno con divieto di riprodurlo o di renderlo noto a terzi senza sua autorizzazione

Mod.07.03/P04