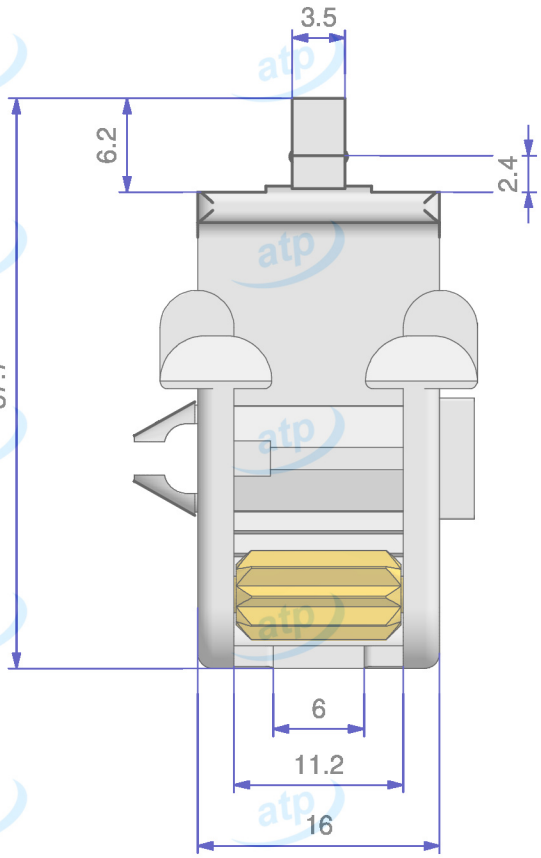

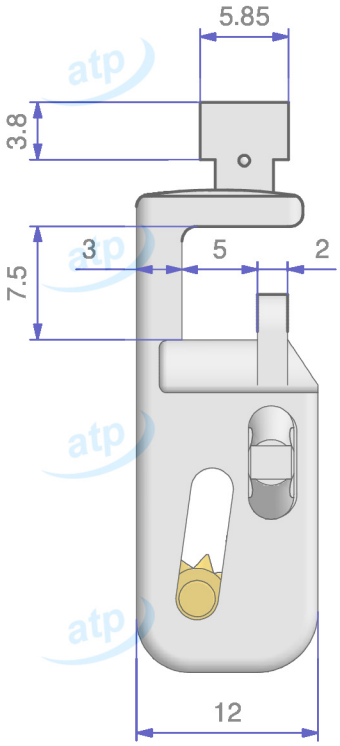

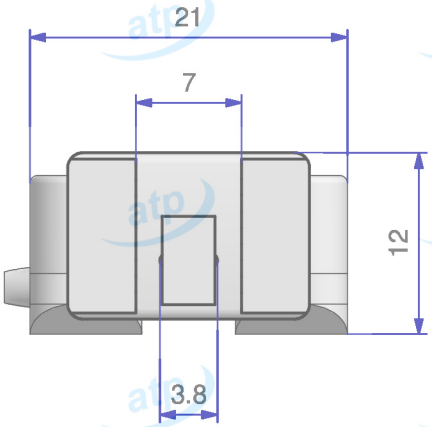

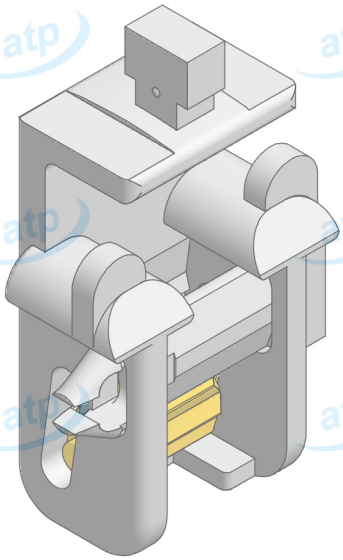

Data **2020/03/10**	**Quote espresse in mm e riferite** AL PEZZO	Prodotto campione validato SI	**atp** di f. garzoni via del tram 8 -I- 25070 Lavenone -Bs - Italy www.atp.it info@atp.it ufficiotecnico@atp.it	
Descrizione: Scendicorda autobloccante, con piastrina, per profilo velcrato a cava stretta			Foglio A4	Scala 2:1
Codice articolo: ARP6580000/00	Codice cliente: atp	Disegnatore: Ferremi C.	Approvato da	N° disegno e nome file: C-RA-0138
Materiale: PA + OTTONE + ACCIAIO	Trattamento	Volume mm³: ~	Peso g.: ~ 5.3	Per quote senza tolleranza: UNI EN 22768-m

atp si riserva, a termini di legge, la proprietà di questo disegno con divieto di riprodurlo o di renderlo noto a terzi senza sua autorizzazione

Mod.07.03/P04

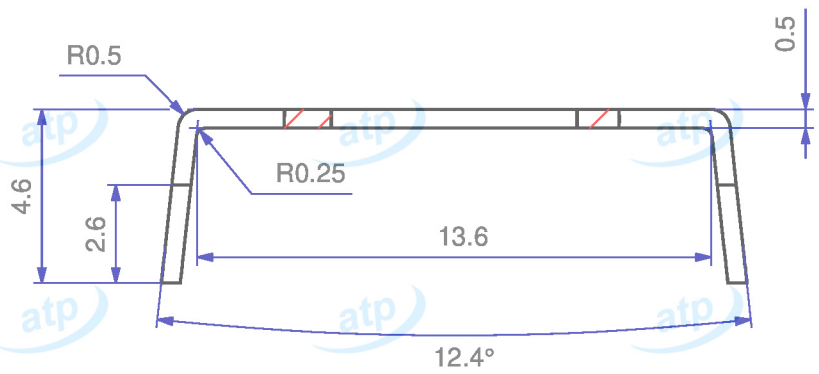

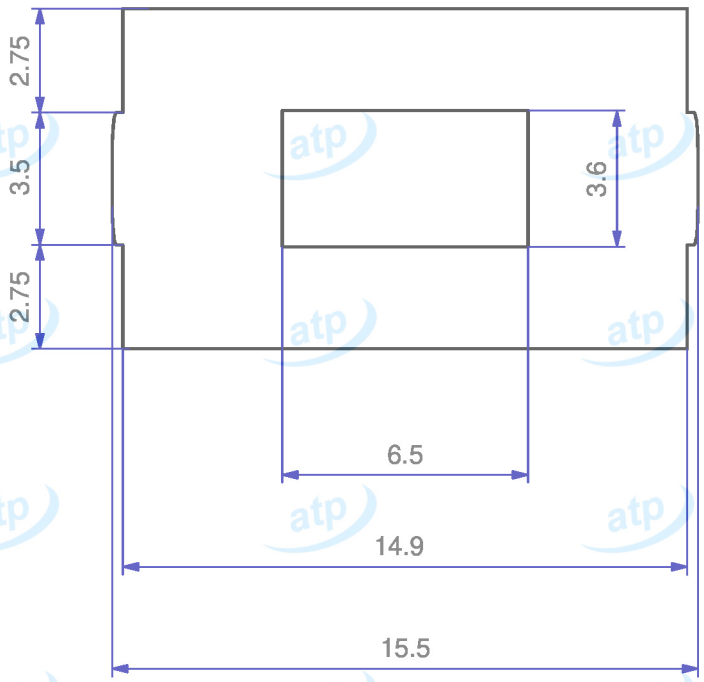

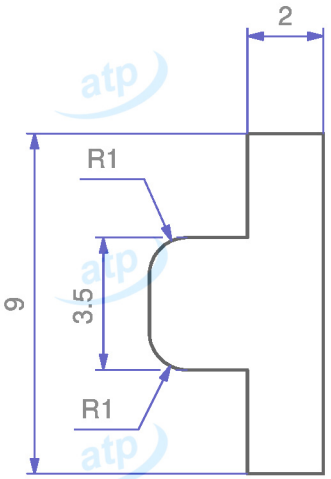

(1:1)

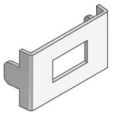

Data **2020/03/10**	**Quote espresse in mm e riferite** AL PEZZO	Prodotto campione validato SI	**atp** di f. garzoni via del tram 8 -I- 25070 Lavenone -Bs - Italy www.atp.it info@atp.it ufficiotecnico@atp.it	
Descrizione: Piastrina per binario -U- cava 4 mm			Foglio A4	Scala 5:1
Codice articolo STA6500000	Codice cliente atp	Disegnatore Carlo Tonoli	Approvato da	N° disegno e nome file C-ST-0083
Materiale ACCIAIO INOX	Trattamento GREZZO	Volume mm³ ~ 72	Peso g. ~ 0.55	Per quote senza tolleranza UNI EN 22768-c

atp si riserva, a termini di legge, la proprietà di questo disegno con divieto di riprodurlo o di renderlo noto a terzi senza sua autorizzazione

Mod.07.03/P04