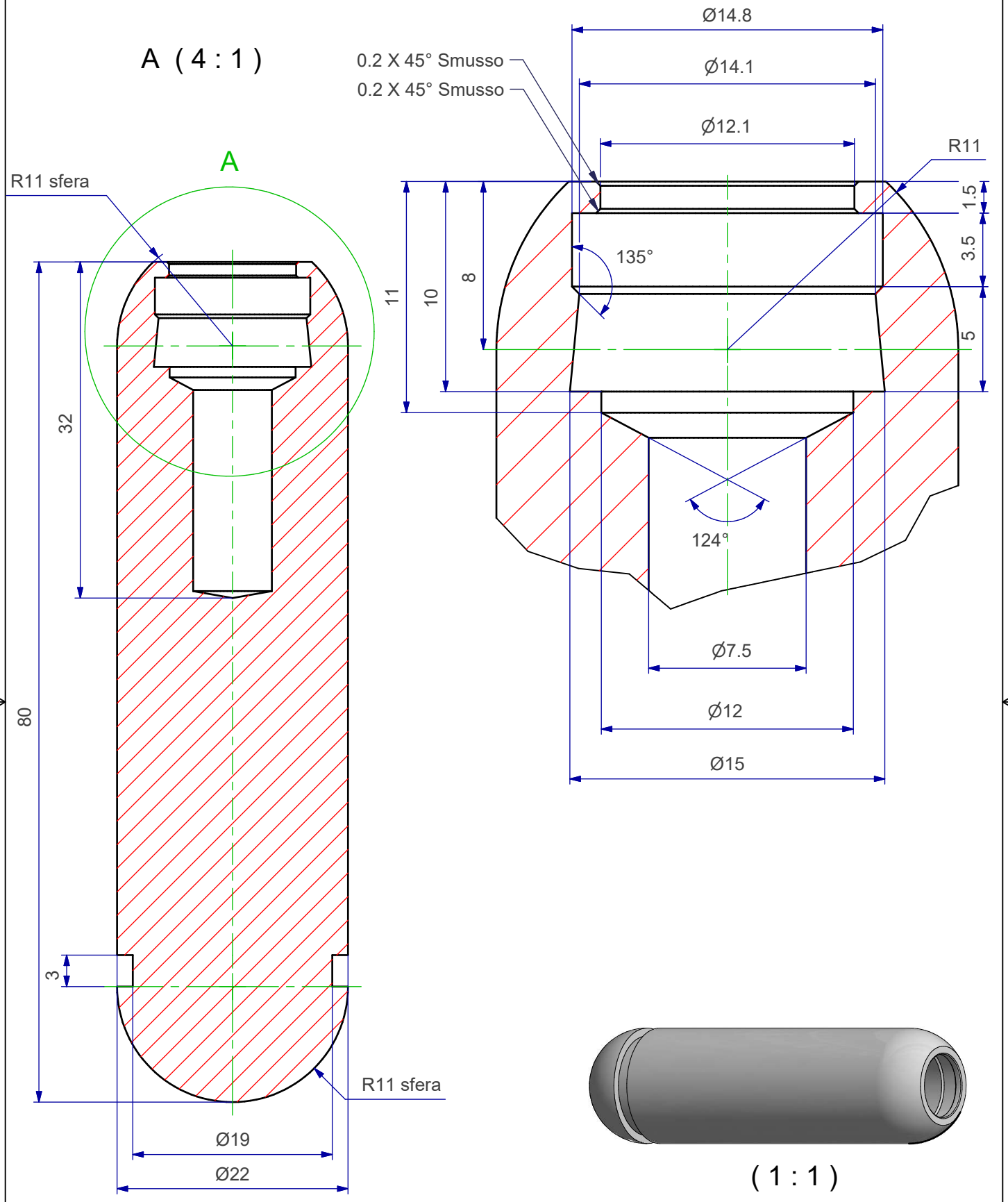

Data **2015/05/15**	**Quote espresse in mm e riferite** AL PEZZO	Prodotto campione validato NO	**atp** di f. garzoni via del tram 8 -I- 25070 Lavenone -Bs - Italy www.atp.it info@atp.it ufficiotecnico@atp.it
Descrizione	Tendicorda cilindrico 22x80 mm, 200 g, con rotella e anello antiurto, smontato		Foglio A4 / Scala 2:1

Codice articolo	Codice cliente	Disegnatore	Approvato da	N° disegno e nome file
ARF6400000/00	atp	Maurizio Di Franco		C-RA-0127

Materiale	Trattamento	Volume mm³	Peso g.	Per quote senza tolleranza
FERRO	GREZZO	~ 25500	~ 200	UNI EN 22768-m

atp si riserva, a termini di legge, la proprietà di questo disegno con divieto di riprodurlo o di renderlo noto a terzi senza sua autorizzazione

Mod.07.03/P04

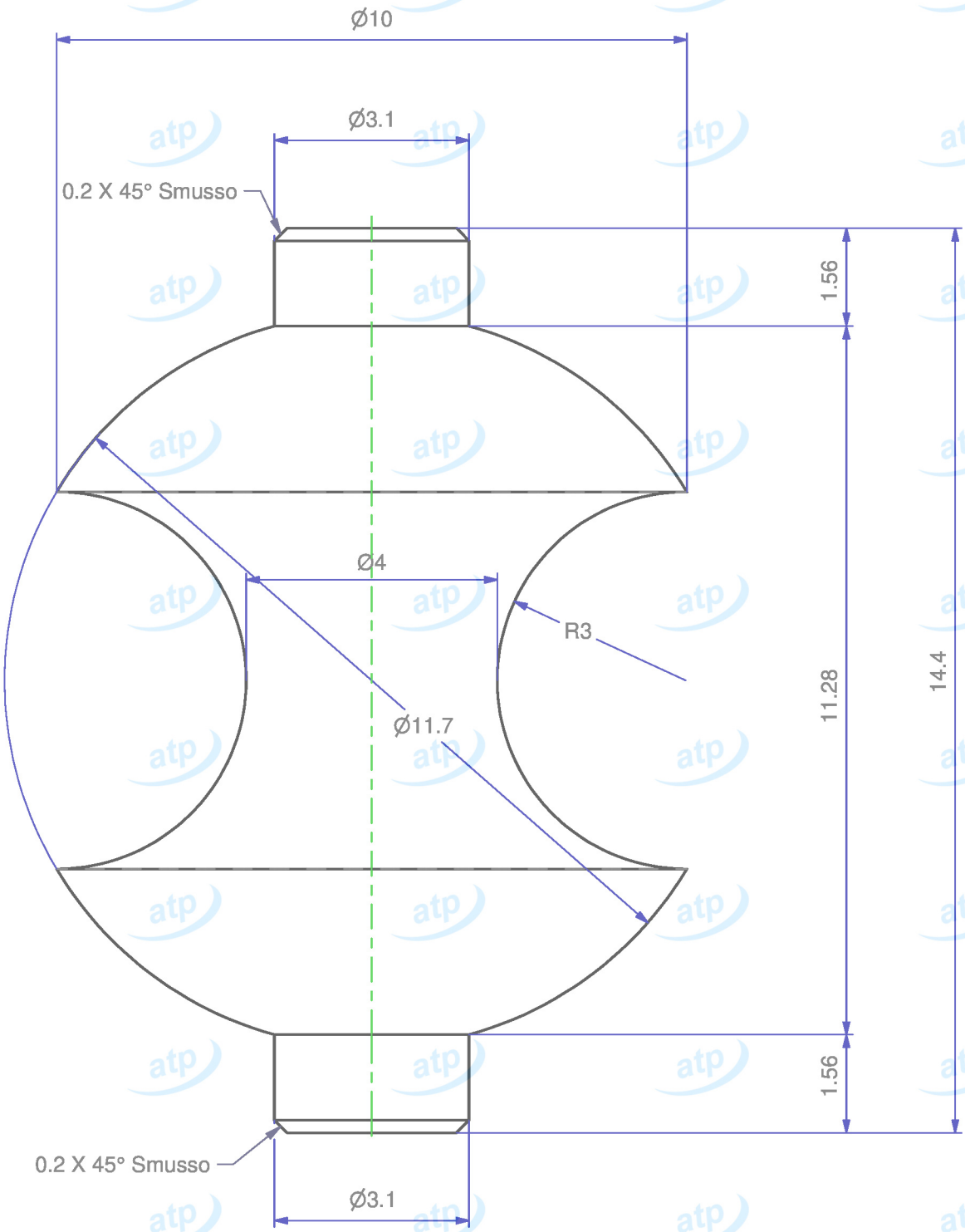

Data **2014/02/13**	**Quote espresse in mm e riferite** AL PEZZO	Prodotto campione validato NO	**atp** di f. garzoni via del tram 8 -I- 25070 Lavenone -Bs - Italy www.atp.it info@atp.it ufficiotecnico@atp.it
Descrizione: Rotella d. 4x10x14 mm			Foglio: A4 / Scala: 10:1

Codice articolo	Codice cliente	Disegnatore	Approvato da	N° disegno e nome file
ARF613000R/00	atp	Maurizio Di Franco		C-AR-0127.02

Materiale	Trattamento	Volume mm³	Peso g.	Per quote senza tolleranza
PA		~ 410	~ 0.45	UNI EN 22768-m

atp si riserva, a termini di legge, la proprietà di questo disegno con divieto di riprodurlo o di renderlo noto a terzi senza sua autorizzazione

Mod.07.03/P04

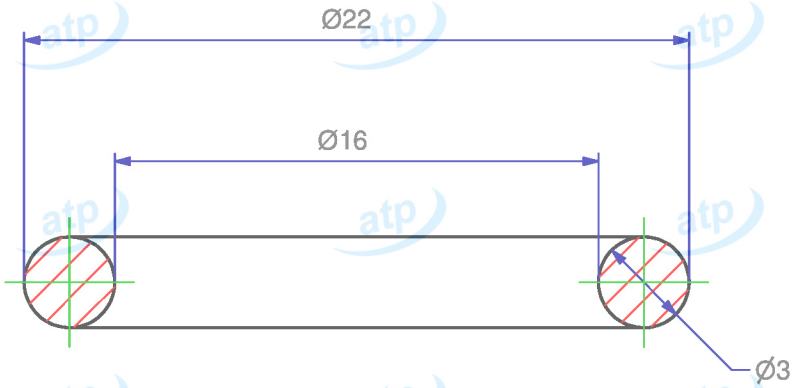

(1 : 1)

Data **2013/09/18**	**Quote espresse in mm e riferite** AL PEZZO	Prodotto campione validato NO	**atp** di f. garzoni via del tram 8 -I- 25070 Lavenone -Bs - Italy www.atp.it info@atp.it ufficiotecnico@atp.it
Descrizione: Anello d 16x22 mm, elastico			Foglio A4 / Scala 4:1
Codice articolo ARA1622E00/00	Codice cliente atp	Disegnatore Maurizio Di Franco	Approvato da / N° disegno e nome file C-AR-0015.08
Materiale PVC	Trattamento	Volume mm³ ~ 4219	Peso g. ~ 0.39 PEHD / Per quote senza tolleranza UNI EN 22768-m

atp si riserva, a termini di legge, la proprietà di questo disegno con divieto di riprodurlo o di renderlo noto a terzi senza sua autorizzazione

Mod.07.03/P04