Scorrevole lungo inizio onda

02/2023

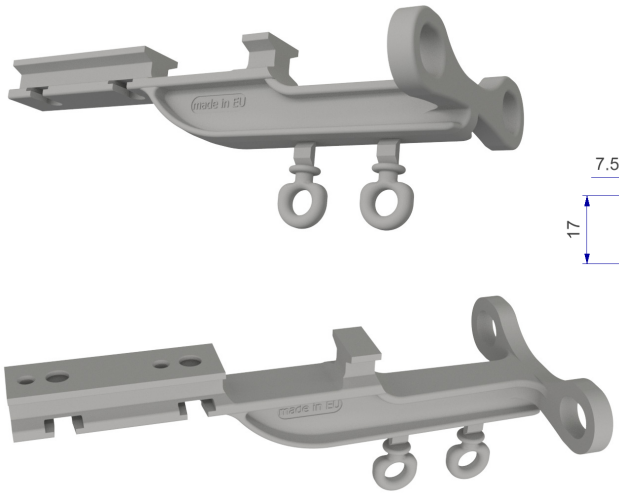

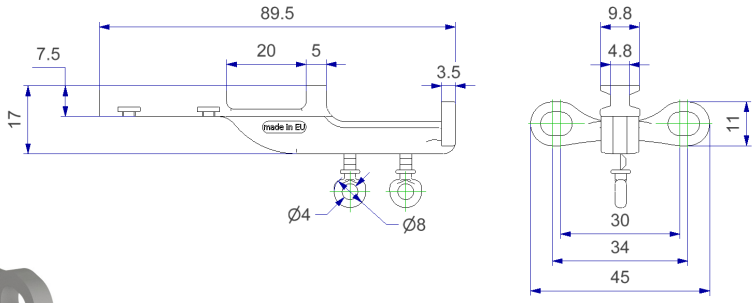

Codice: **ARS686JC00/0001**
Scorrevole lungo inizio onda
Colore: neutro

Per passo 60 e 80 mm

Per corde con perno G2 e G3
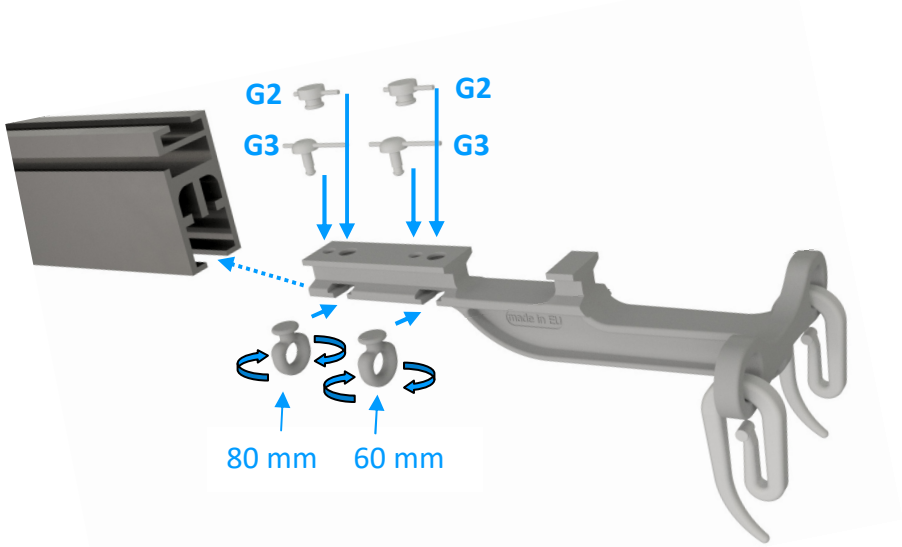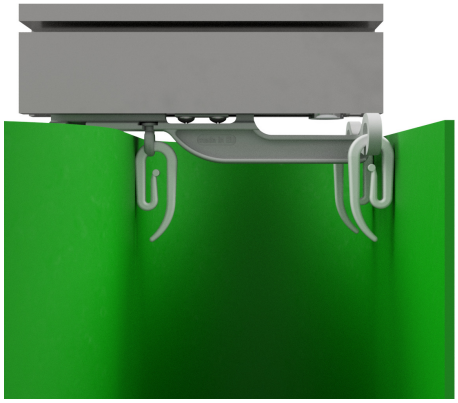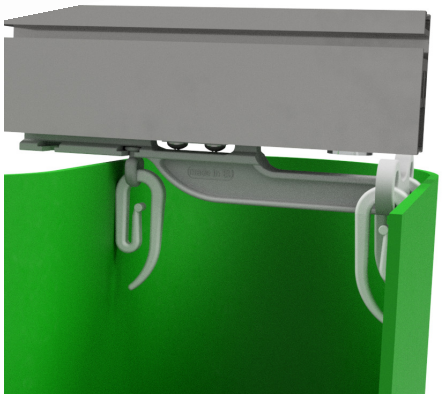
Sormonta le estremità del binario