Bloccacorda SHELL

01/2023

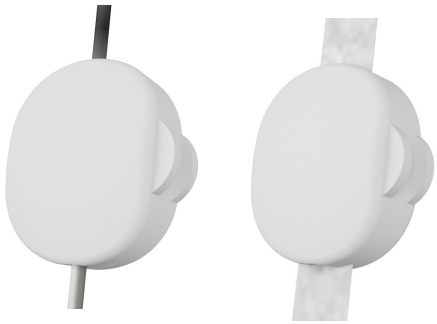

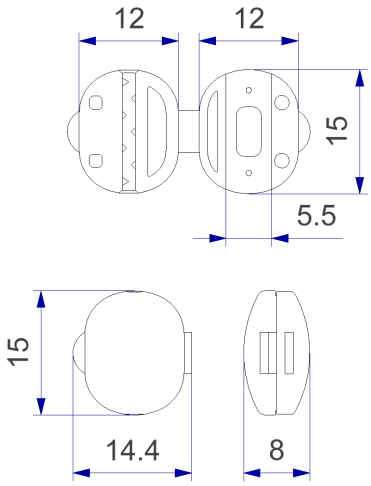

Codice: **ARP646A000/0001**
Bloccacorda shell
Colore: neutro

Aggancio e sgancio facile

Bloccaggio su corda Ø1.2 mm e fettuccia 5 mm
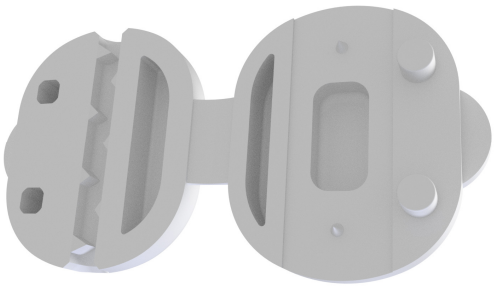
Sottile e non invasivo